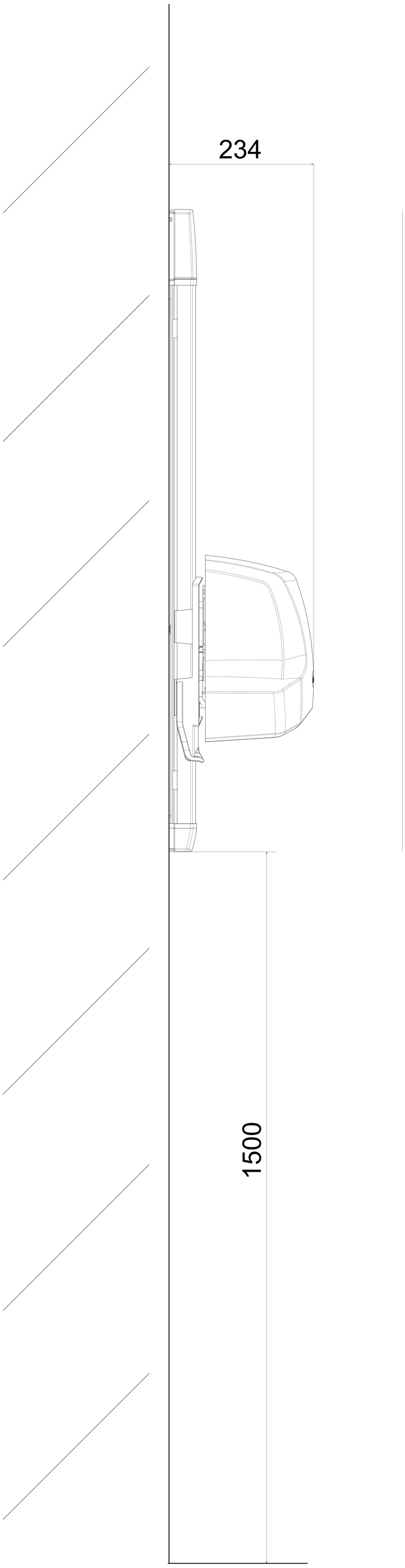
234
1500

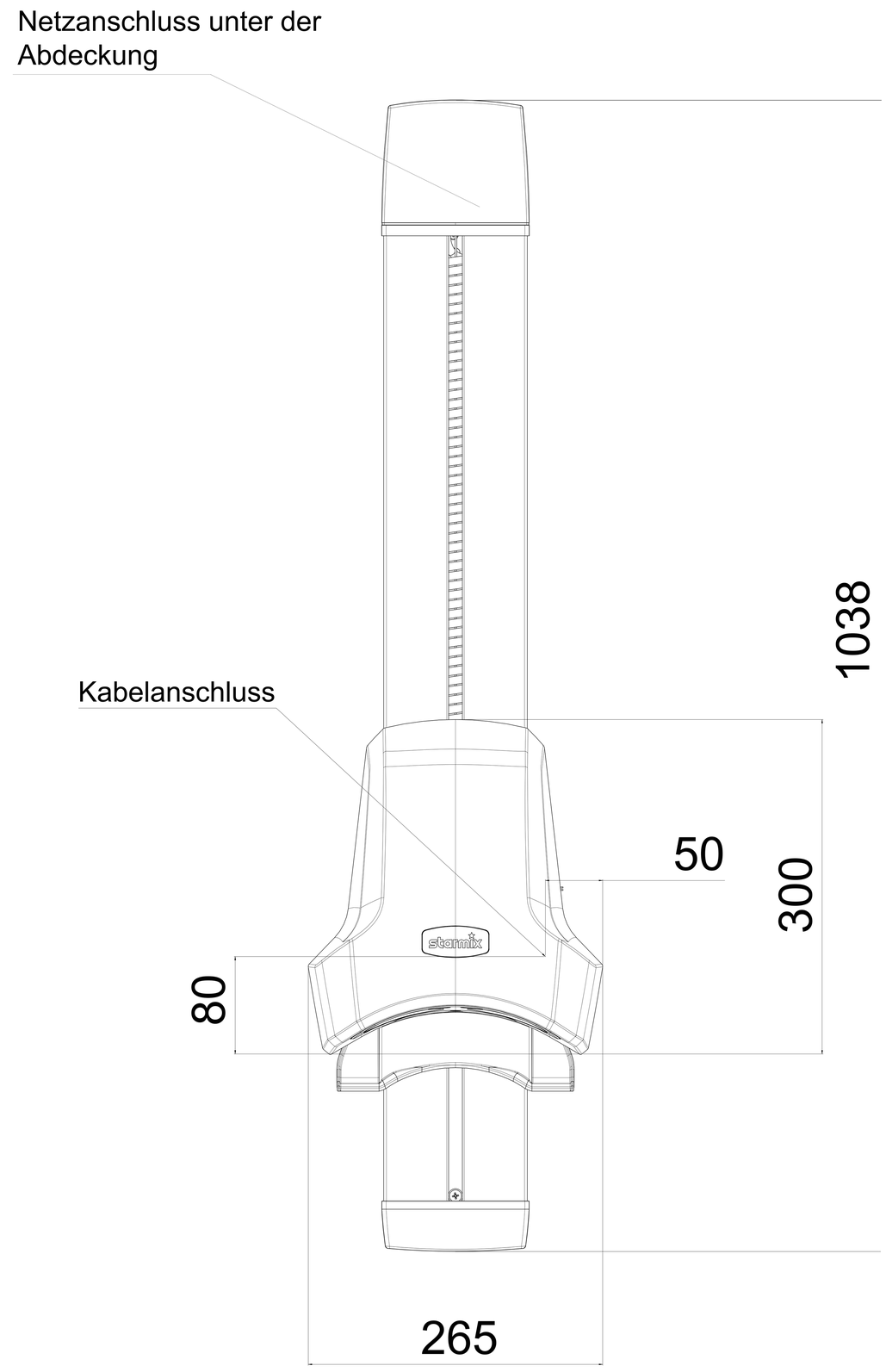
Netzanschluss unter der Abdeckung
Kabelanschluss
1038
50
300
80
265
starmix